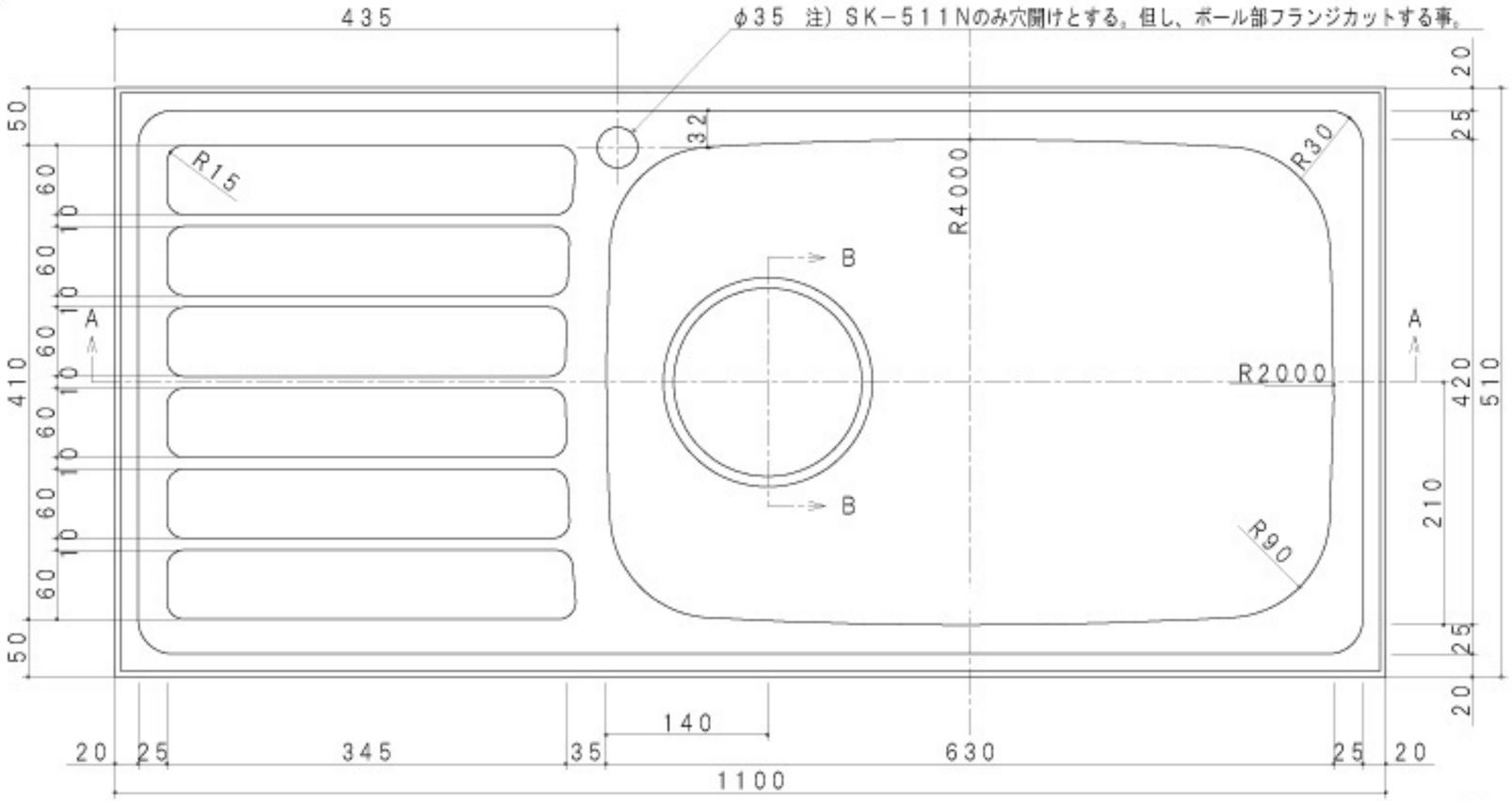

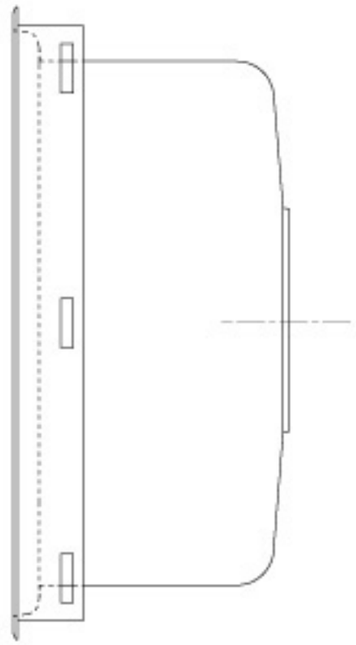

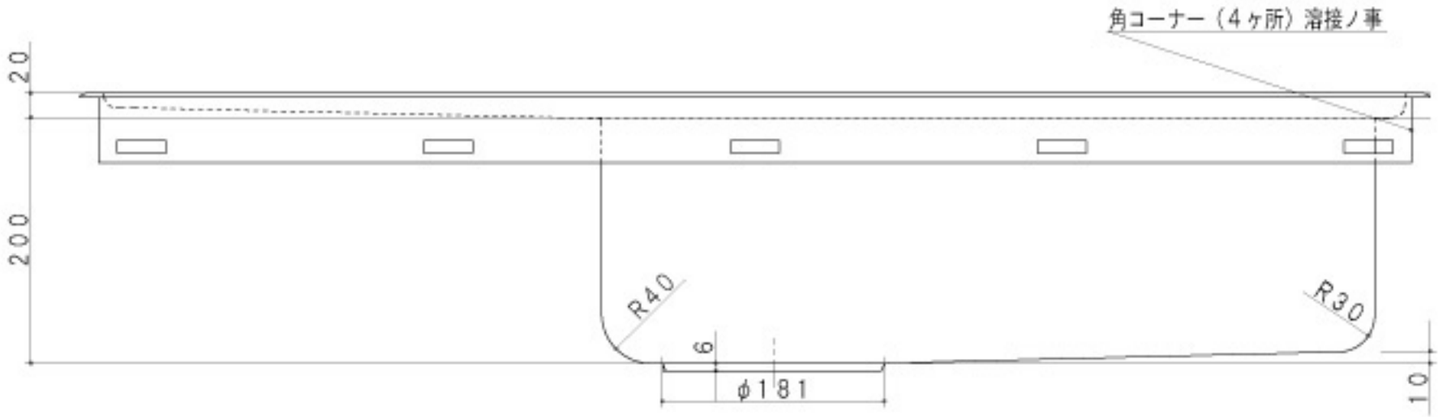

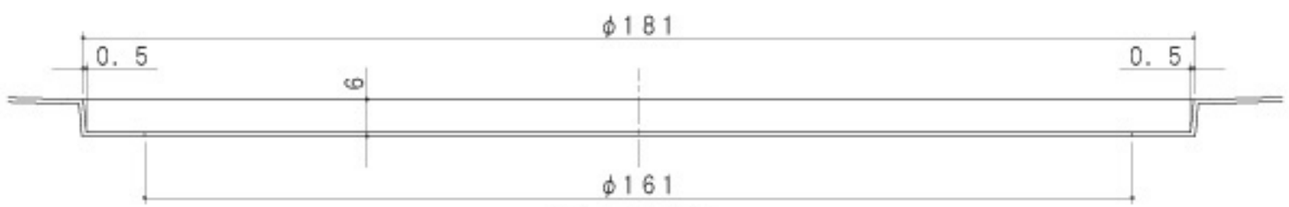

BB断面（1／1）

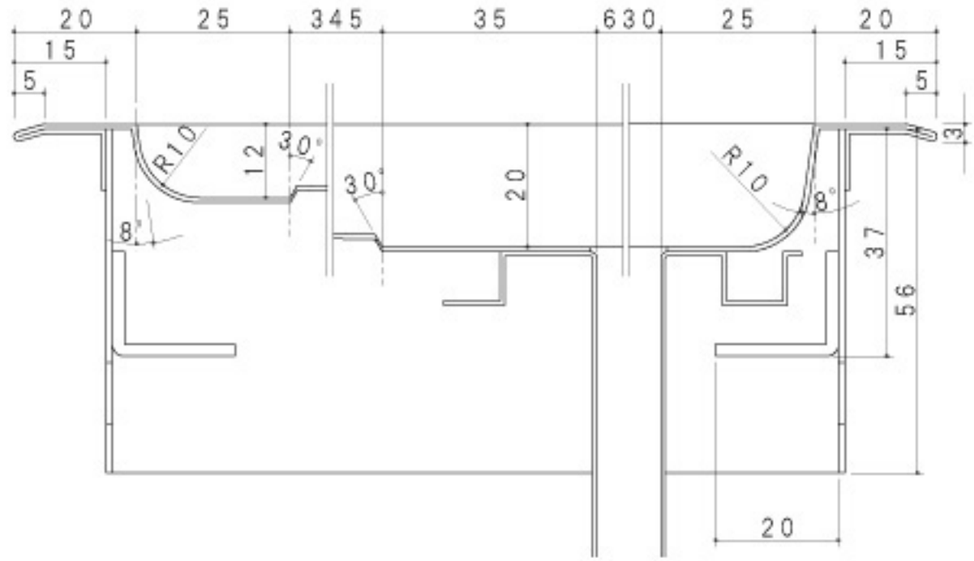

AA断面（1／1）

特記 天板	：SUS304 t＝0．8	鏡面仕上		SK−510N SK−511NR（L）	ステンレストップ	1／5	平成 年 月 日 作成 14．8．12
シンク	：SUS304 t＝0．7	バフ研磨仕上					
本図は右シンク用を示し、左シンク用は本図の左右対称とする。				G-352		串間	

E:kitchen www.e-kitchen.biz