材質	厚み	仕上げ
SUS304	1.0mm	HL仕上げ

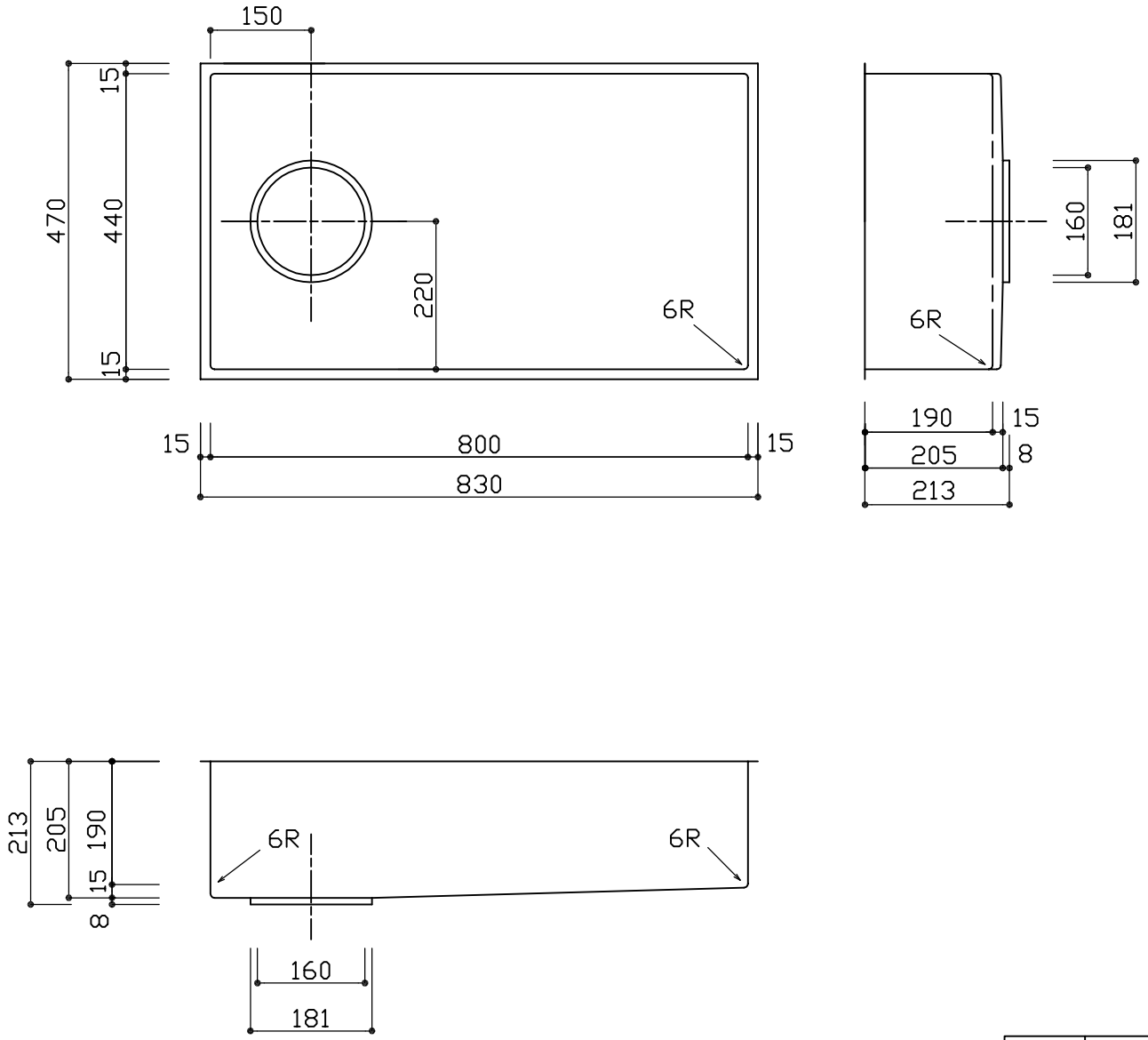

※排水口外周W35mm,H3mmラウンドテーパー有り。
※実寸には製造上の誤差が多少生ずる場合があります。シンクの穴あけ加工は現物合わせにてお願いします。

品名	ｱﾝﾀﾞｰｼﾝｸ
品番	RAS800-440
尺度	1：10

E:kitchen U-ARCHI