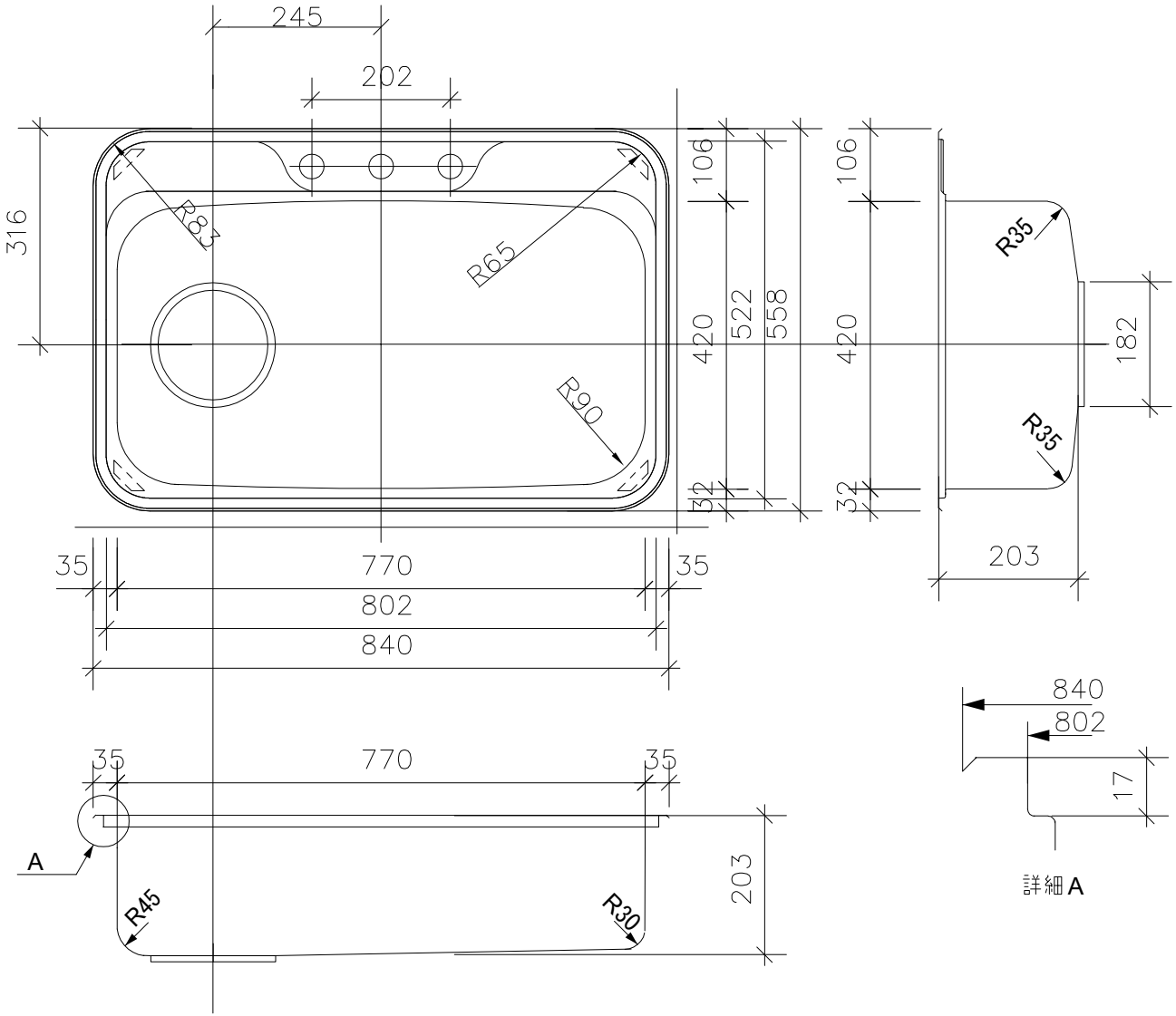

（オーバータイプ）取り付け方法

1）六角ボルト ① をU溝に差し込む。
2）ワッシャー ② 。六角ナット ③ で固定する。
3）カウンターにシンクを載せる
4）下から止メ金具 ④ を蝶ナット ⑤ でセットする。

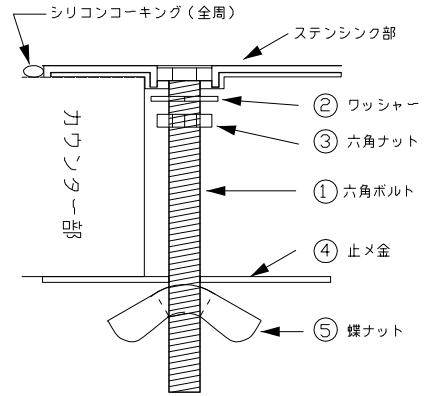

品番	COMO-GO8L
尺度	1：10

E:kitchen U-ARCHI http://e-kitchen.biz/