・水栓穴の位置、大きさは、オプションにて表示以外も承ります。

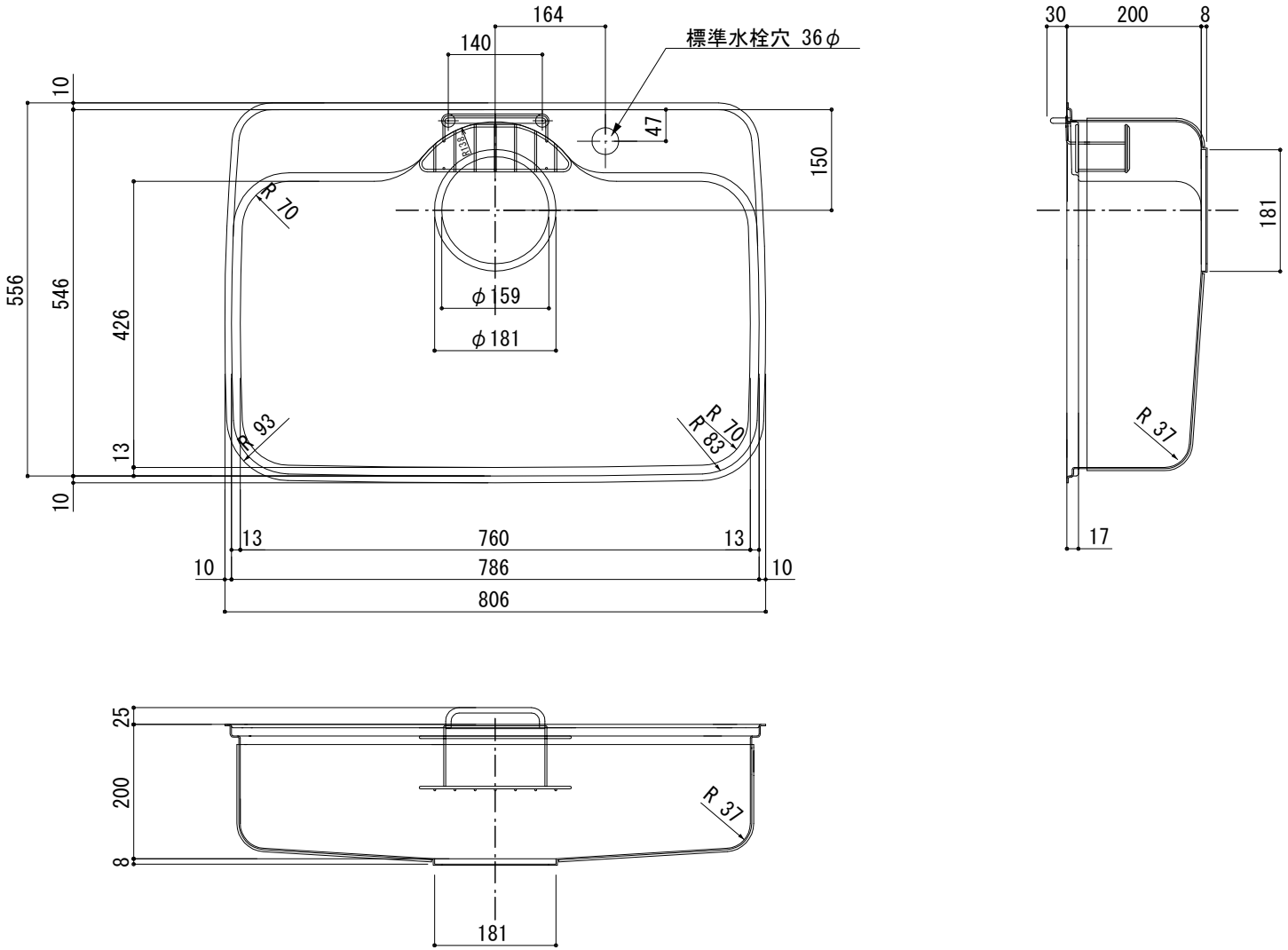

品番	COMO-GB
尺度	1：10
E:kitchen	U-ARCHI http://e-kitchen.biz/