ライト産業株式会社

2009年10月26日 16時00分

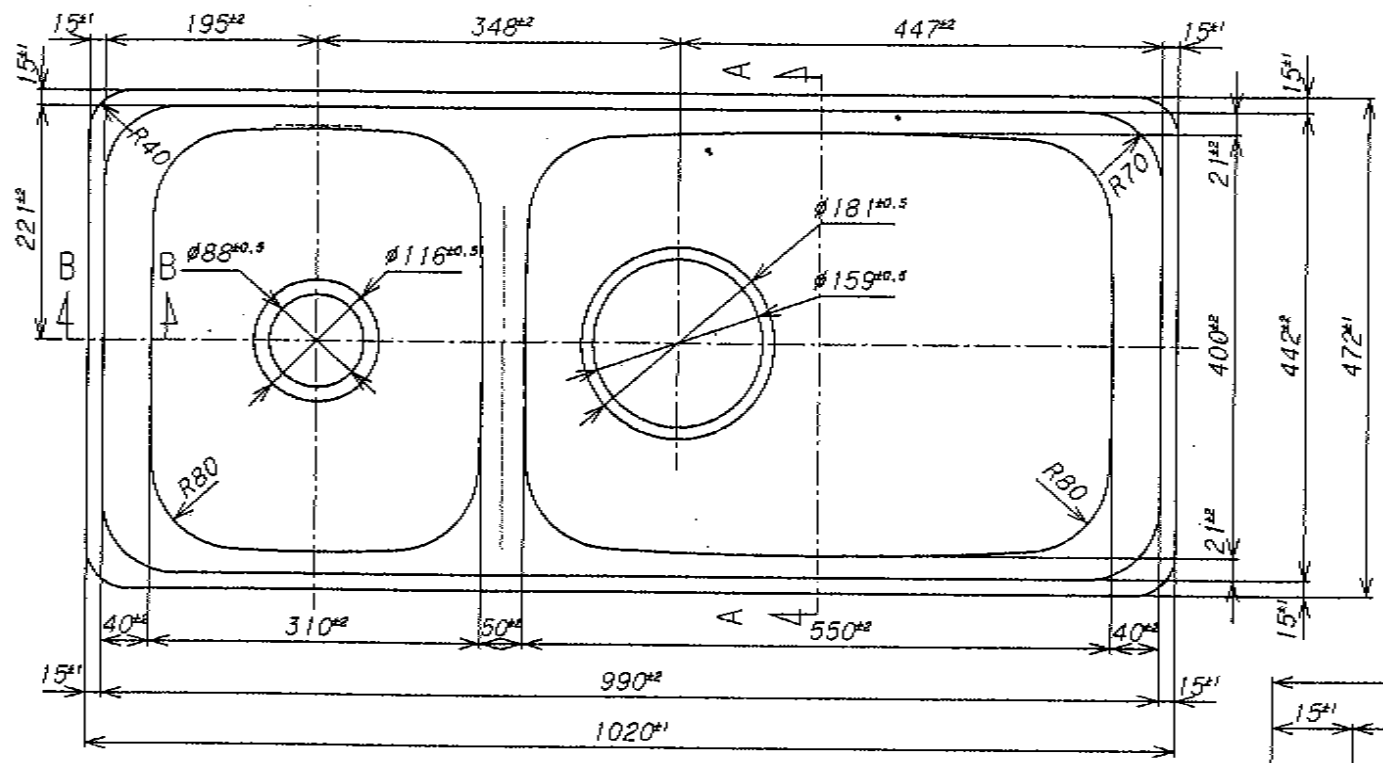

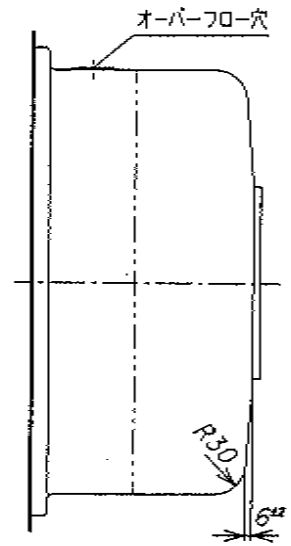

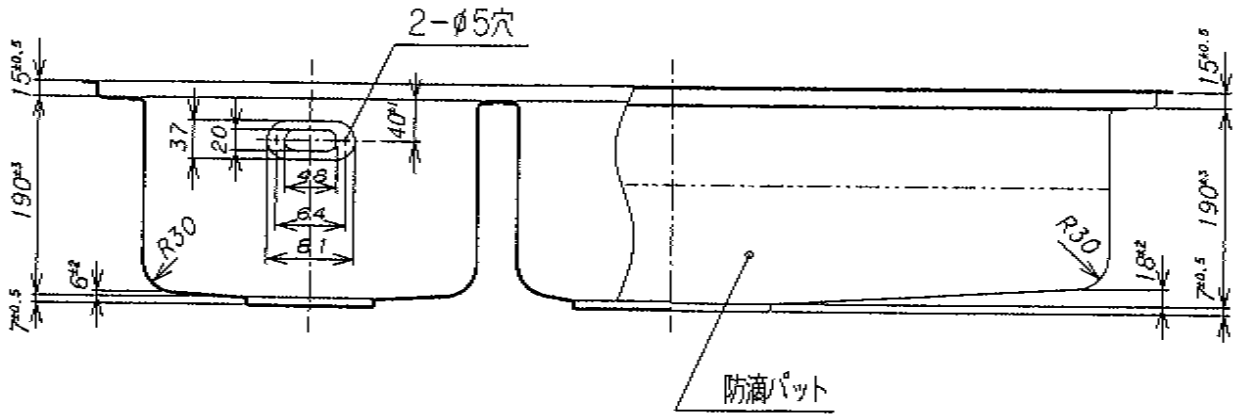

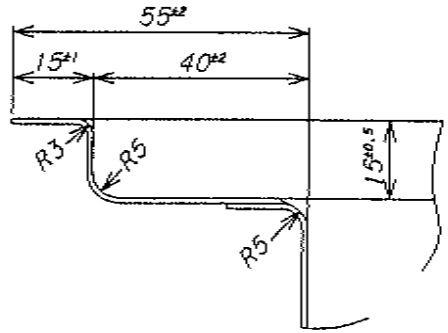

A-A 断面 S=1/1

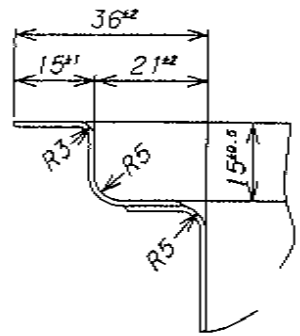

B-B 断面 S=1/1

1) 材質はSUS304とする。
2) 板厚はトップ部t1.0、シンク部t0.7とする。
3) 表面仕上はトップ部羽布#400程度仕上、
シンク部は~~羽布#400~~材をプレスしたままとする。

	平成 年 月 日		承認印	検図	設計	製図	尺度	角法	作成 年 月 日		
	平成 年 月 日						1/5	3	平成 7 年 6 月 14 日		
	平成 年 月 日		顧客	シゲルオリジナル	品名	アンダーカウンター用ステンレスシングトップ	品番名	SSW-102	図番	A-H7-484	
	平成 年 月 日										
	平成 年 月 日										
符号	訂正 年 月 日	来歴	捺印	シゲル工業株式会社							