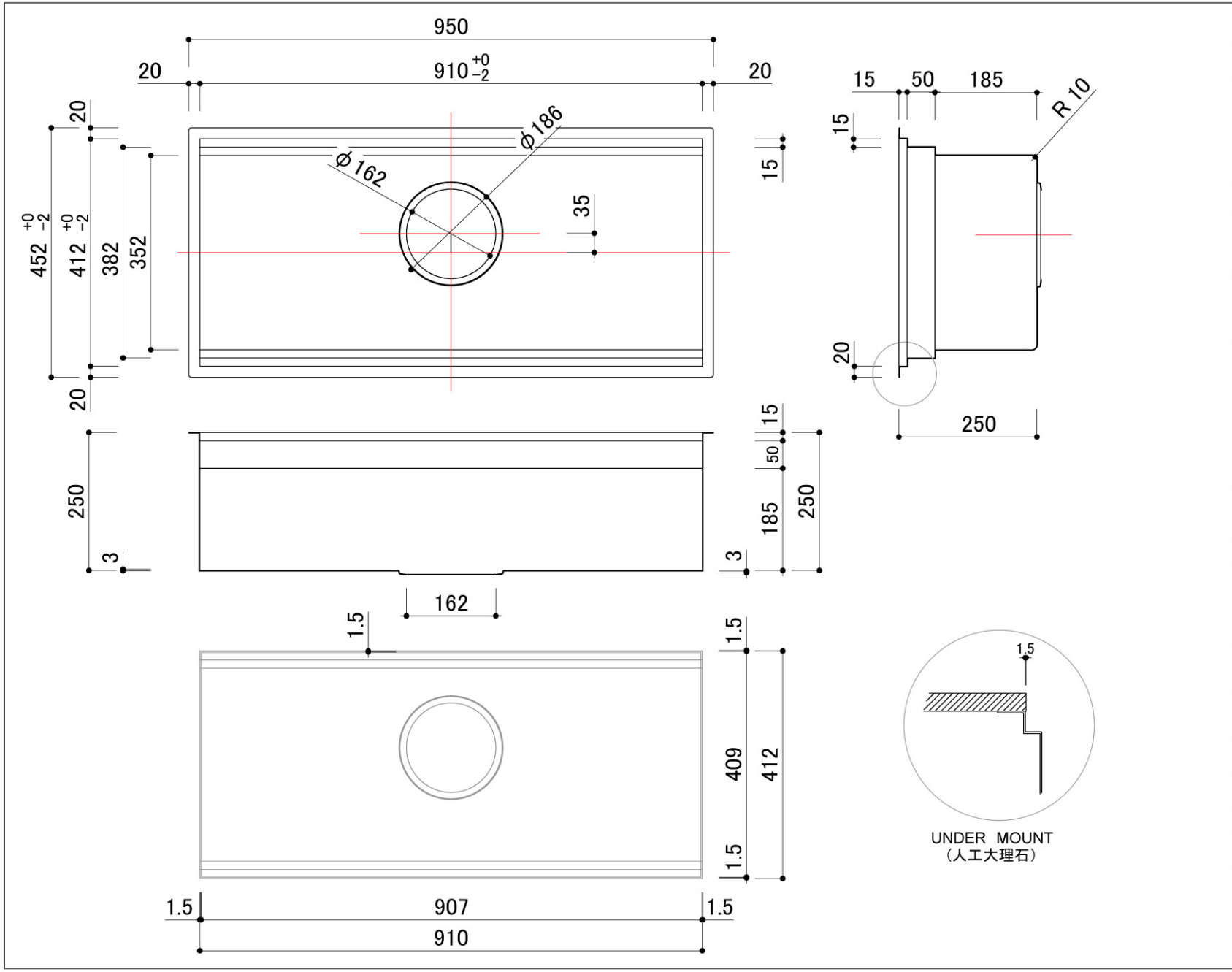

MODEL	LSB 9138	
SIZE	910*412*250mm	
SCALE	DATA 09.06.09	
MATERIALS		
BOWL	材質	SUS 304
	仕上	HL
	厚	1.2 T
TOP	材質	SUS 304
	仕上	HL
	厚	1.2 T
PEパッド	材質	ポリエチレン
	色	黒
	厚	5 mm
静音／結露防止パッド	製品名	SUNNY-DINE #95N
	材質	特殊合成ゴム 合成樹脂
天板開口	寸法	907*409mm
	※必ず現物合わせをして取付してください。	
オーバーフロー／有無	無	
ACC. / APPL	LSC 4240	
	LDB 3740	
	SCB 2640	
DRAWING BY	shoda	CHECKED BY kanayama
DRAWING NO.	09050806	
修正		