注記
1.指示無き曲げは、直角ヤゲンを用いて最少Rとする。
2.端面にバリなきこと
3.溶接・研磨部に焼け残り・ピンホールなきこと
4.シンク内面は、ブラスト＃１２０仕上とする。

	A	作業/部署	番号	図番	品番	片番	部品名	資材コード	材質	素材寸法	重量(kg) 素材	重量(kg) 仕上
	1		1			1	板金シンクホンタイ		SUS304	t1.2		ﾌﾞﾗｽﾄ
	1		2			2	防滴キャップ		発泡ポリエチレン	t3		
	2		3			3	制振材200*350		SUS箔+ブチルゴム			

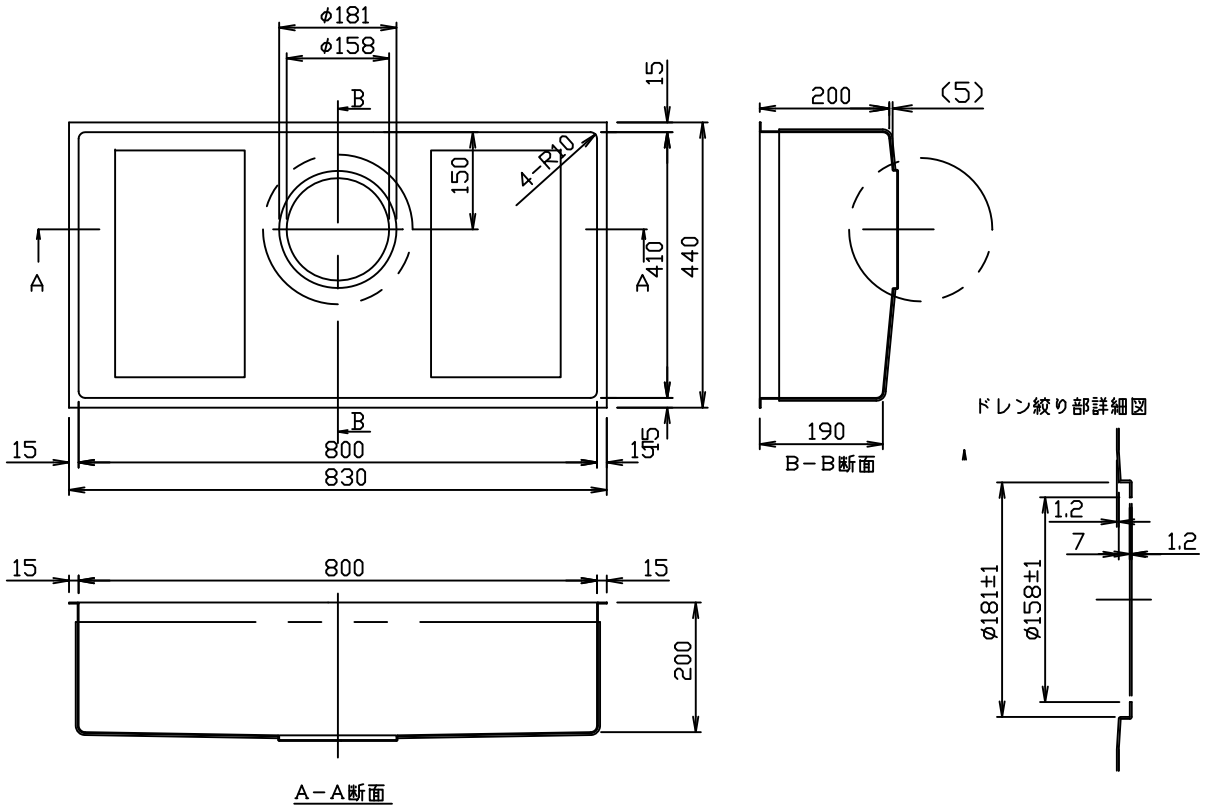

登録		SIGN	DATE	主任 ASSIST	承認 CHIEF	承認 APPR.	SCALE
	製(写)図 DR.BY		・・				1/
	調査 INS.BY		・・				1/
	担当		・・				1/

来歴 REVISION

E:kitchen http://www.e-kitchen.biz/ TOYOURA

板金シンク
N800BSS
一般向け

DWG No.

関連図番 REL