C	B	A	作業/部署	番号	図番	品番	片番	部品名	資材コード	材質	素材寸法	重量(kg) 素材	重量(kg) 仕上
		1		1	3TUS1016		1	ボール (N550X)		SUS304-BA	t0.7		
	1			2	3TUS1016		2	ボール (N550XC120)		SUS304-BA	t0.7		
	1	1		3	3TUZ0001		3	防滴キャップ		発泡ポリエチレン			
		1		4		4		ボール (N550X)					
	1			5		5		ボール (N550XC120)					

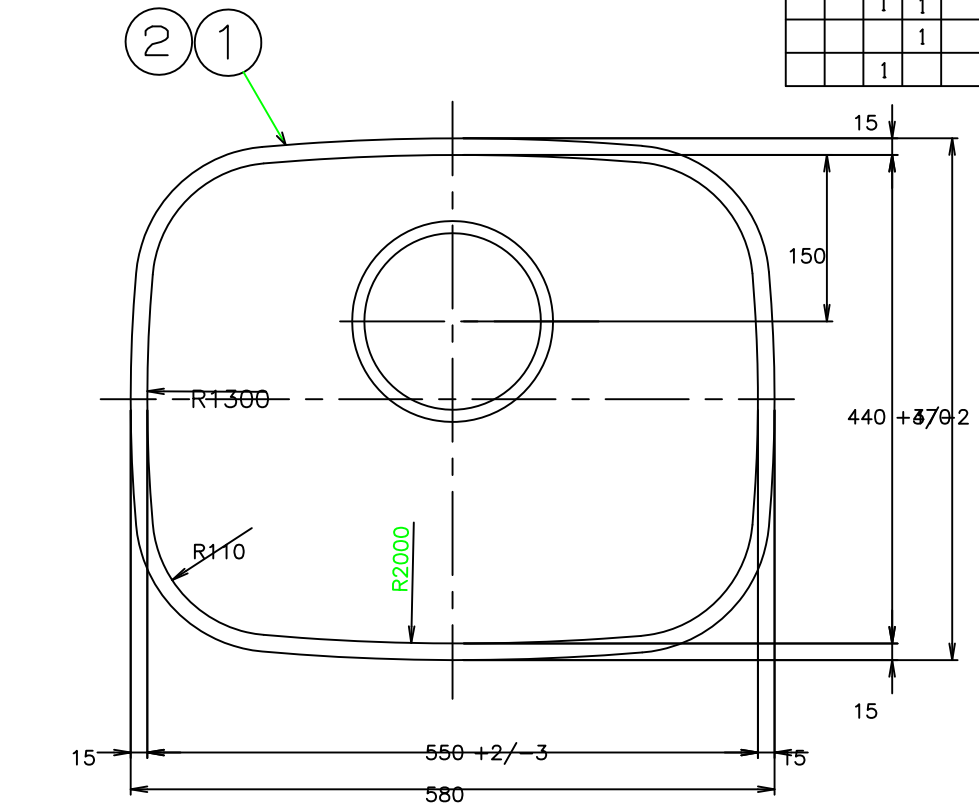

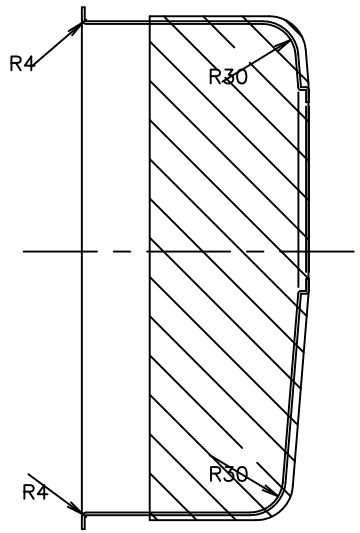

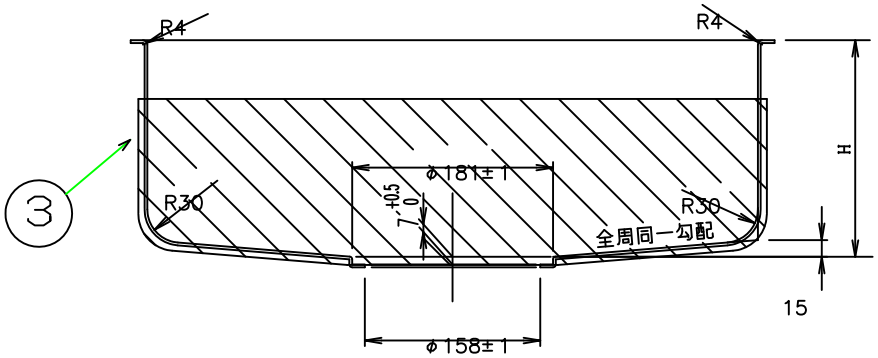

品番	作業	H寸法
①	A	190
②	B	120

		・・	
		・・	
		・・	
⚠	図面の書式変更	09·02·26	
来	歴	REVISION	

登録		SIGN	DATE	主任 ASSIST	承認 CHIEF	APPR.	SCALE
	製(写)図 DR.BY		・・				1/
	調査 INS.BY		・・				1/
	担当 CH.BY		・・				/

E:kitchen http://www.e-kitchen.biz/ TOYOURA

ボール

N550X,N550XC120

DWG No. 3TUR 0019 1

関連図番 REL